SÉRIE GE...LO
RÓTULA ESFÉRICA RADIAL

- SIMILAR: SKF GEG...ES
- INDICADA PARA OS TERMINAIS: S...LO / PN...CE / PR...CE

Informações e produtos sujeitos a alterações sem aviso prévio e disponibilidade de estoque

REF.	d	D	S	C	d1	D4	TOLERÂNCIA		α	FATOR DE CARGA		PESO (kg)	CÓD. MARVI
							d (mm)	D (mm)		DIN. (C) [KN]	EST. (CO) [KN]		
GE 12 LO (1)	12	22	12	7	18	15,5	+0,018	-0,009	4º	10,8	54	0,020	2884
GE 16 LO	16	28	16	9	23	20	+0,018	-0,009	4º	17,6	88	0,030	2885
GE 20 LO	20	35	20	12	29	25	+0,021	-0,011	4º	30	146	0,070	8453
GE 25 LO	25	42	25	16	35	30,5	+0,021	-0,011	4º	48	240	0,120	2887
GE 30 LO	30	47	30	18	40	34	+0,021	-0,011	4º	62	310	0,168	8454
GE 32 LO	32	52	32	18	44	38	+0,025	-0,013	4º	67	335	0,20	2888
GE 40 LO	40	62	40	22	53	46	+0,025	-0,013	4º	100	500	0,34	2889
GE 50 LO	50	75	50	28	66	57	+0,025	-0,013	4º	156	780	0,56	8455
GE 63 LO	63	95	63	36	83	71,5	+0,030	-0,015	4º	255	1270	1,2	2890
GE 70 LO	70	105	70	40	92	79	+0,030	-0,015	4º	315	1560	1,7	2891
GE 80 LO	80	120	80	45	105	91	+0,030	-0,015	4º	400	2000	2,4	2892
GE 90 LO	90	130	90	50	115	99	+0,035	-0,018	4º	490	2450	3,2	8456
GE 100 LO	100	150	100	55	130	113	+0,035	-0,018	4º	610	3050	4,8	8457
GE 110 LO	110	160	110	55	140	124	+0,035	-0,025	4º	655	3250	5,8	8458
GE 125 LO	125	180	125	70	160	138	+0,040	-0,025	4º	950	4750	8,5	8459
GE 160 LO	160	230	160	80	200	177	+0,040	-0,03	4º	1370	6800	16,5	8460
GE 200 LO	200	290	200	100	250	221	+0,046	-0,035	4º	2120	10600	32,0	8461
GE 250 LO	250	400	250	120	350	317	+0,046	-0,04	4º	3550	18000	99,0	CONSULTAR
GE 320 LO	320	520	320	160	450	405	+0,057	-0,05	4º	6100	30500	240	CONSULTAR

- NORMA: ISO 12240-1
- MATERIAL DO ACOPLAMENTO: AÇO/AÇO
- TEMPERATURA DE TRABALHO: -50 °C a 120 °C
- EXIGEM MANUTENÇÃO
- RÓTULA SEM VEDAÇÃO
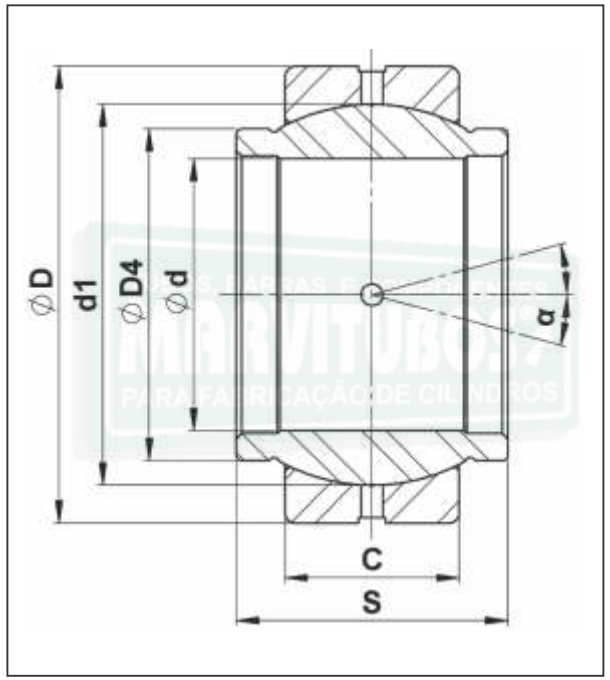
(1) LUBRIFICAÇÃO NÃO POSSÍVEL